Stock industrial Ltda

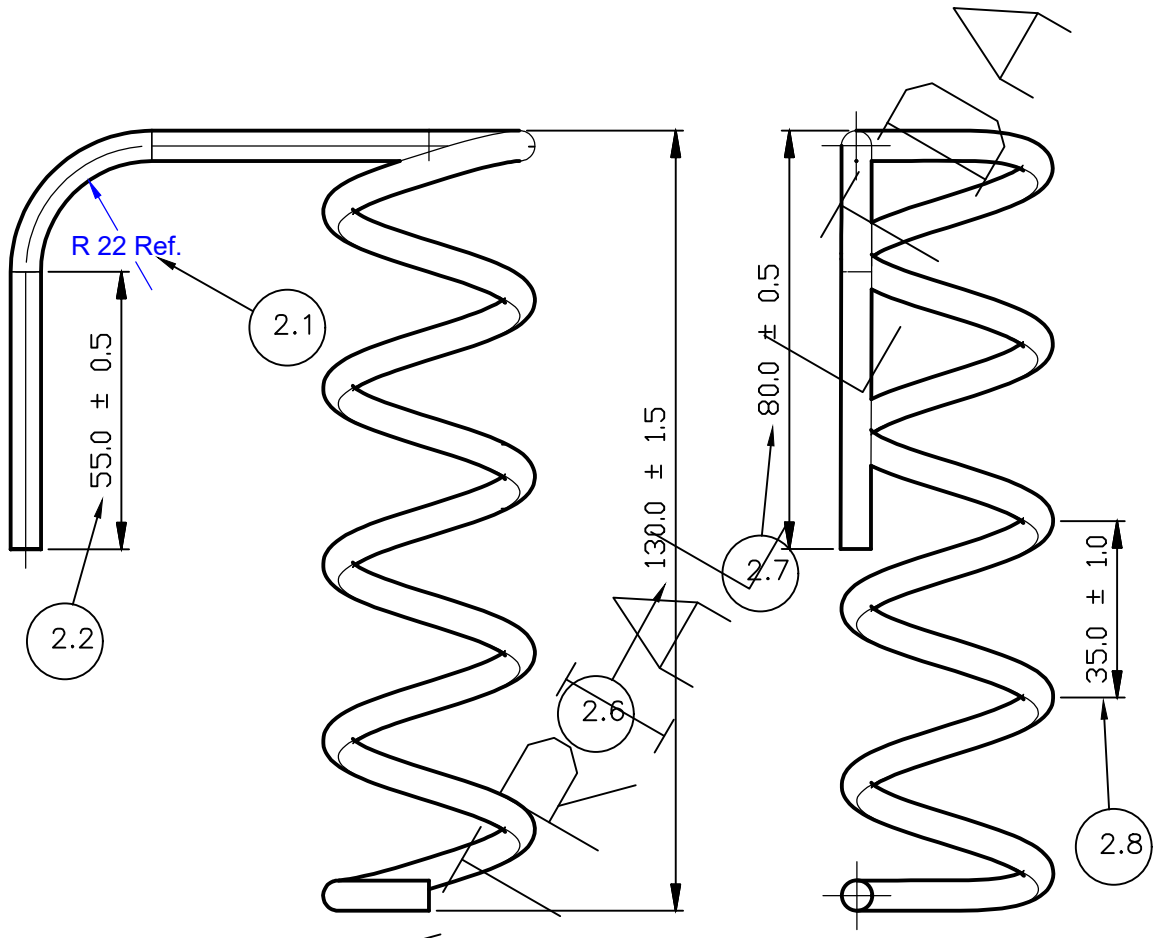

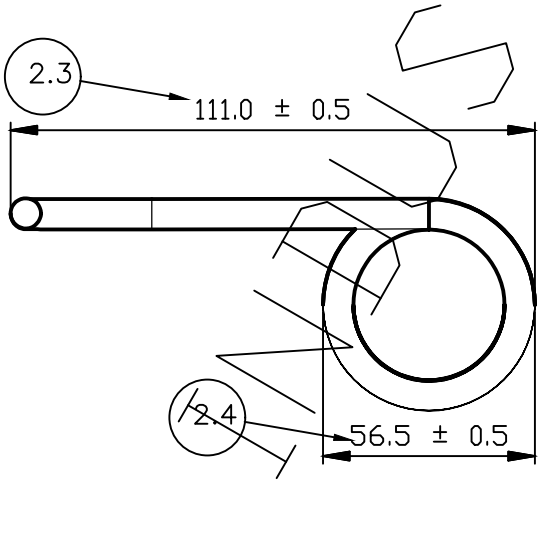

Sentido de enrolamento
ESQUERDO

1.1 Material: SAE 1006 (BTC)

1.2 6.0 mm

Tratamentos:
Térmico:

3.1 Superficial:
OLEADO

Código: 02072/1	Desenho: Wladimir	Aprovado:	Data: 29/12/2014