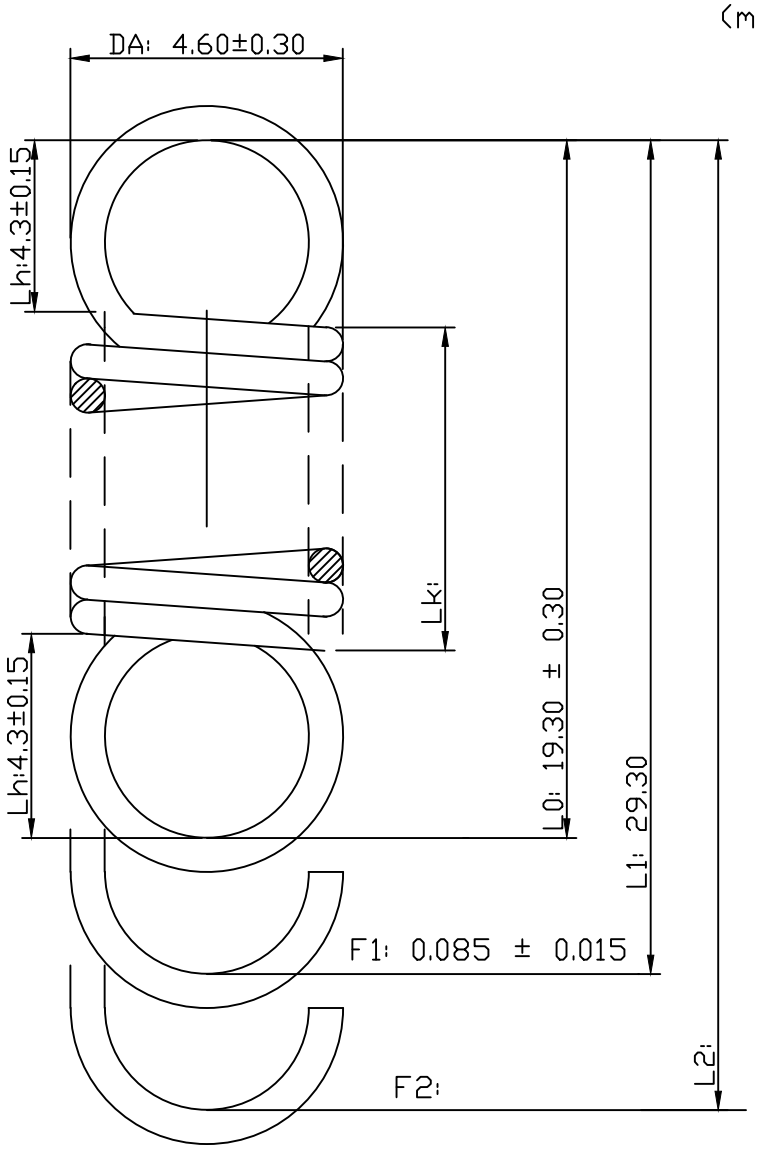

MATERIAL
MP: DIN 17223 C B
Ø: 0.35
ENROLAMENTO
Direito
ESPIRAS
if: 30.5
ig: 33.5
TRATAMENTO
Térmico:
Rev. 240±10° C X 20'
Superficial:
Olear
Obs:
Cada elo deve ter 1.5 Espiras

Ferramentas e processos usados

1	
2	
3	
4	
5	
6	
7	
8	

Código: 00141/0 Desenho: Aprov. Data: